COLUMN SCHEDULE
GRADE OF CONCRETE - M25

6TH FL. LVL TO ROOF LVL.	12-12TOR	4-16TOR+ 10-12TOR	18-12TOR	4-16TOR+ 10-12TOR	18-12TOR	20-12TOR	22-12TOR
4TH FL. LVL TO 6TH FL. LVL.	12-12TOR	8-16TOR+ 6-12TOR	18-12TOR	4-20TOR+ 10-16TOR	18-12TOR	20-12TOR	22-12TOR
2ND FL. LVL. TO 4TH FL. LVL.	12-12TOR	12-16TOR+ 2-12TOR	12-16TOR+ 6-12TOR	8-20TOR+ 6-16TOR	4-16TOR+ 14-12TOR	20-12TOR	22-12TOR
1ST FL. LVL. TO 2ND FL. LVL.	12-12TOR	12-16TOR+ 2-12TOR	8-20TOR+ 10-16TOR	8-20TOR+ 6-16TOR	12-16TOR+ 6-12TOR	20-12TOR	12-16TOR+ 10-12TOR
FOUNDATION TO 1ST FL. LVL.	12-12TOR	4-20TOR+ 10-16TOR	4-25TOR+ 14-20TOR	4-20TOR+ 10-16TOR	4-20TOR+ 14-16TOR	4-20TOR+ 16-16TOR	22-20TOR
COL SIZE	250X500	250X600	250X750	250X600	250X750	250X850	250X875
LINK	8 TOR @ 150 C/C						
COL MARKED	2C1	2C2	2C3	2C5	2C6	2C7	2C8

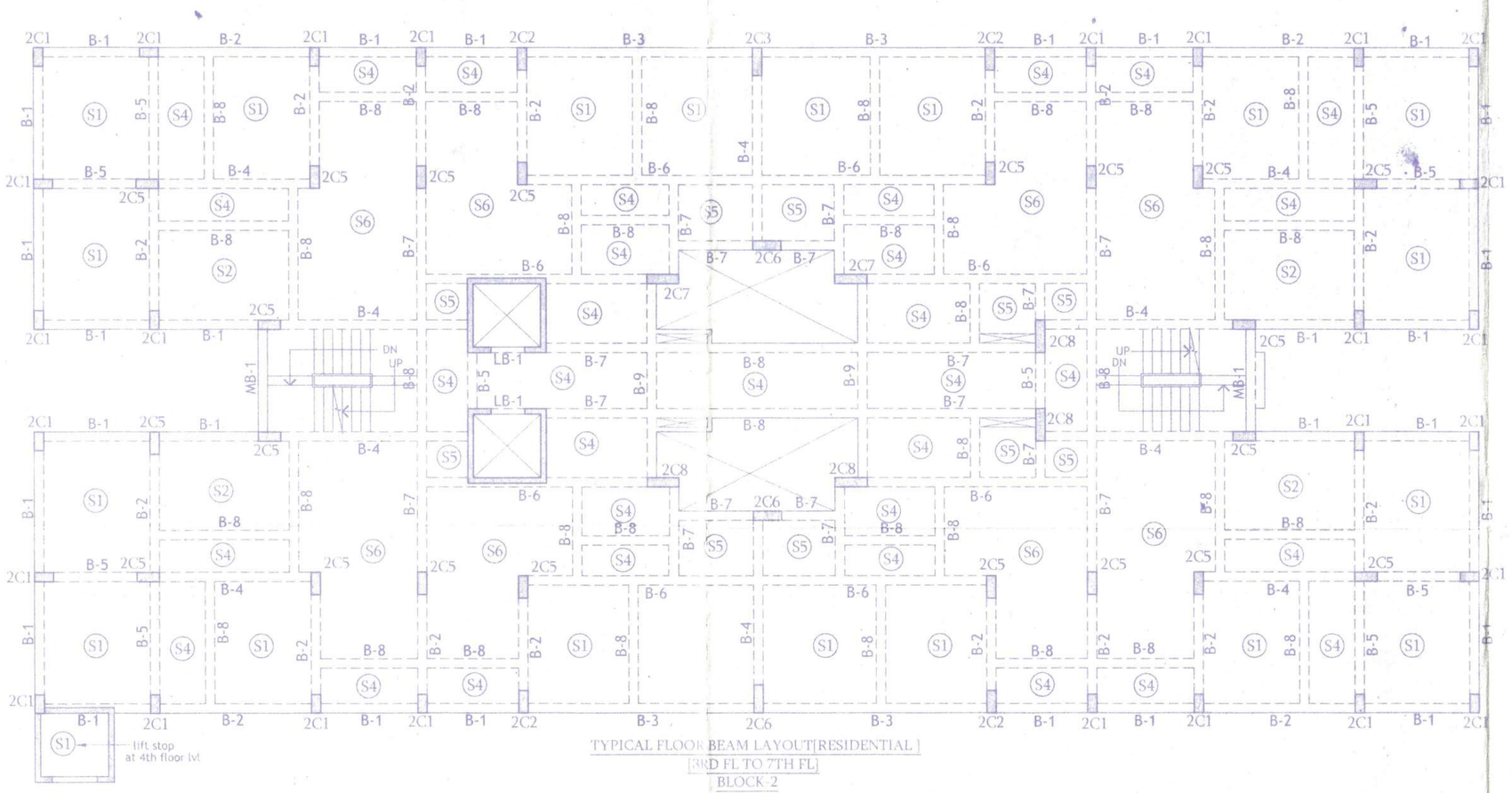

TYPICAL FLOOR BEAM LAYOUT[RESIDENTIAL]
[3RD FL TO 7TH FL]
BLOCK-2

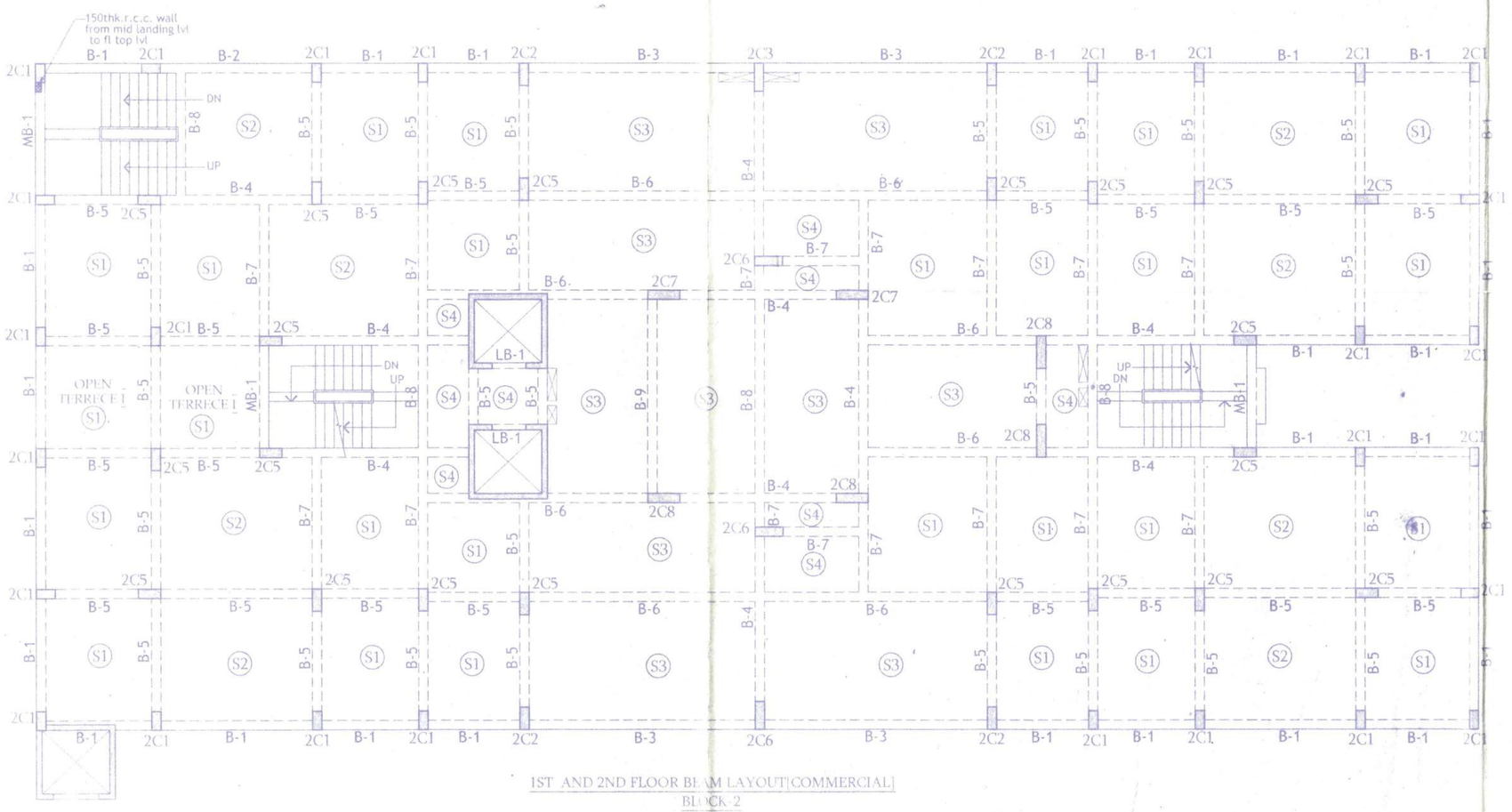

1ST AND 2ND FLOOR BEAM LAYOUT[COMMERCIAL]
BLOCK-2

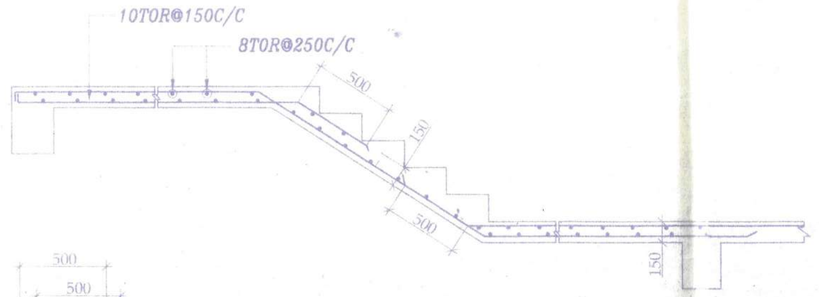

TYPICAL DETAILS OF STAIR

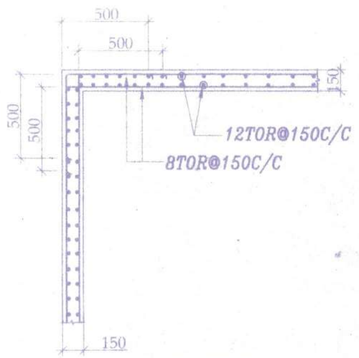

TYPICAL DETAILS OF LIFT WALL

SLAB SCHEDULE(RESIDENTIAL)
GRADE OF CONCRETE - M25

SLAB MKD.	DEPTH	REINFT. AT SHORTER SPAN	REINFT. AT LONGER SPAN
S1	100	8TOR@400C/C	8TOR@400C/C
S2	100	8TOR@200C/C	8TOR@400C/C
S3	100	8TOR@200C/C	8TOR@200C/C
S4	100	8TOR@150C/C	8TOR@200C/C
S5	100	8TOR@150C/C	8TOR@150C/C
S6	150	10TOR@300C/C	8TOR@300C/C

SLAB SCHEDULE(COMMERCIAL BLOCK)
GRADE OF CONCRETE - M25

SLAB MKD.	DEPTH	REINFT. AT SHORTER SPAN	REINFT. AT LONGER SPAN
S1	150	8TOR@400C/C	8TOR@400C/C
S2	150	8TOR@300C/C	8TOR@300C/C
S3	150	8TOR@300C/C	8TOR@400C/C
S4	150	8TOR@200C/C	8TOR@200C/C

BEAM SCHEDULE
GRADE OF CONCRETE - M25

BEAM MKD.	BEAM SIZE		REINFT. AT SUPPT.		REINFT. AT SPAN		STIRRUPS AT SUPPORT	STIRRUPS AT SPAN
	WIDE	DEPTH	TOP	BOTTOM	TOP	BOTTOM		
B1	250	450	2-16TOR+ 1-12TOR	2-16TOR	2-16TOR+ 1-12TOR	2-16TOR	8TOR@100C/C	8TOR@200C/C
B2	250	450	3-16TOR	2-16TOR	3-16TOR	2-16TOR	8TOR@100C/C	8TOR@200C/C
B3	250	450	4-16TOR	2-16TOR	4-16TOR	3-16TOR	8TOR@100C/C	8TOR@200C/C
B4	250	450	3-16TOR	2-16TOR	3-16TOR	2-16TOR	8TOR@100C/C	8TOR@200C/C
B5	250	450	3-16TOR	2-16TOR	3-16TOR	2-16TOR	8TOR@100C/C	8TOR@200C/C
B6	250	450	4-20TOR	2-16TOR	4-20TOR	4-16TOR	8TOR@100C/C	8TOR@200C/C
B7	250	450	3-16TOR	2-16TOR	3-16TOR	2-16TOR	8TOR@150C/C	8TOR@100C/C
B8	250	450	2-16TOR	2-16TOR	2-16TOR	2-16TOR	8TOR@200C/C	8TOR@200C/C
B9	250	450	3-16TOR+ 1-12TOR	2-16TOR	3-16TOR+ 1-12TOR	4-16TOR	8TOR@100C/C	8TOR@200C/C
LB-1	250	450	2-16TOR	2-16TOR	2-16TOR	2-16TOR	8TOR@150C/C	8TOR@150C/C
MB-1	150	450	2-16TOR	2-16TOR	2-16TOR	2-16TOR	8TOR@150C/C	8TOR@150C/C

NOTES:-

1. ALL DIMENSIONS ARE IN 'MM.' UNLESS OTHERWISE MENTIONED.
2. ANY AMBIGUITY IN THE DRAWINGS SHOULD BE IMMIDIATELY BROUGHT TO THE NOTICE OF THE CONSULTANT BEFORE COMENCING THE WORK
3. SUPER STRUCTURE : SUPER STRUCTURE SHALL BE OF 1ST CLASS BRICK IN 1:6 CEMENT MORTAR.
4. THIS DRAWING IS TO BE READ ALONG WITH ALL RELEVANT ARCHITECTURAL DRAWINGS.
5. ALL GRADE OF CONCRETE M25
6. ALL MATERIALS SHALL CONFORM TO RELEVANT I.S CODES.
7. FOR STEEL GRADE Fe 500 AS PER I.S 1786-1979.
8. ALL DISTRIBUTION BARS ARE 8 TOR @ 250 C/C AND TO BE PROVIDED WHEREVER REQUIRED.
9. ALL CHAIRS ARE 10 TOR AND TO BE PROVIDED WHEREVER REQUIRED.
10. ALL SPACER BARS ARE 25 TOR @ 900 C/C AND TO BE PROVIDED WHWREVER REQUIRED.
11. LAPS, SPLICES & BOND LENGTH SHOULD BE 50 D WHERE 'D' IS THE SMALLEST BAR DIA.
12. FOUNDATION & PLINTH : BRICKWORK IN FOUNDATION & PLINTH SHALL BE OF 1ST CLASSBRICK IN 1:6 CEMENT MORTAR.
13. MINIMUM CLEAR COVER TO MAIN REINFORCEMENT IS AS FOLLOWS:

MEMBER	TOP	BOTTOM	SIDE
a. FOUNDATION BEAM & SLAB	50	50	50
b. COLUMN			40
c. FLOOR BEAM.	30	30	30
d. TIE BEAM.	30	30	30
e. FLOOR SLAB.	20	20	20

14. THIS DRAWING IS THE PROPERTY OF M/S S.P.A CONSULTANT AND CANNOT BE COPIED OR USED WITHOUT THEIR WRITTEN PERMISSION.

DIGITAL CORMOSALES LLP
Vijay Raj Bihani
Authorised Signatory

SIGNATURE OF OWNER

CERTIFICATE OF STRUCTURAL ENGINEER

CERTIFIED THAT, "THE STRUCTURAL DESIGN & DRAWINGS OF BOTH FOUNDATION & SUPER-STRUCTURE OF THE BUILDING HAS BEEN MADE BY ME CONSIDERING ALL POSSIBLE LOADS INCLUDING THE SEISMIC LOAD AS PER THE NATIONAL BUILDING CODE OF INDIA AND CERTIFIED THAT IT IS SAFE AND STABLE IN ALL RESPECTS."

SANJIV J. PAREKH
M.E. (STRUCT.), M.E. (CONST. ENG.),
B. C. E., FIE-(F-018202-4)
E. S. E. NO. 104 (I) K. M. C.

SIGNATURE OF STRUCTURAL ENGINEER

CERTIFICATE OF ARCHITECT

THE L.B.A. HAS CERTIFIED ON THE PLAN ITSELF WITH FULL RESPONSIBILITY THAT THE BUILDING PLAN HAS BEEN DRAWN UP AS PER PROVISION OF W.B.M. BLDG. RULES 2007, AS AMENDED FROM TIME TO TIME AND THAT THE SITE CONDITION INCLUDING THE WIDTH OF THE ABUTTING ROAD CONFIRM WITH THE PLAN AND IT IS A BUILD ABLE SITE AND NOT A TANK OR A FILLED UP TANK.

Rajkumar Agarwal
Architect
Member of Council of Architecture CA / 94 / 17940

SIGNATURE OF ARCHITECT

PROJECT

REVISED G+VII (24.0 MT. HT.) STORIED RESIDENTAL COMPLEX UNDER B.P. NOs. B-3/RB/D8(A)/14-15 DATED 21.06.2014 UNDER L.R. DAG NO. 301 CORRESPONDING TO R.S. DAG NO.-192, R.S. KHATIAN NO.-565, MOUZA-CHANDERNAGORE, MANKUNDU STATION ROAD (AT SAMBHU MORE), WITHIN THE MUNICIPAL LIMITS OF THE CHANDERNAGORE MUNICIPALITY CORPORATION, P.S. CHANDERNAGORE, DIST.-HOOGHLY (W.B.) HOLDING NO-260, WARD NO-21

TITLE

CORPORATION DRAWING [BLOCK - 2]

ARCHITECTS

RAJ AGARWAL & ASSOCIATES

8B, ROYD STREET,
KOLKATA - 16

STRUCTURAL ENGINEERS

S.P.A.CONSULTANTS

34, RAM MOHAN DUTTA ROAD
CALCUTTA - 700020 .
PH. NO 2485-5448/5449,2475-7614(TELE FAX)
E-mail spa_cons@yahoo.co.in

DRAWN BY-	CHECKED BY-	DATE-	SCALE :
Debkumar		29.05.18	1:100,25

JOB NO.	2014	10	RAJ	34	CHANDAN NAGAR

DRG. NO. 2014/10/RAJ/34/CHANDAN NAGAR(BL-2)/CS-01/R0

৪

Dfarui 1.8.18

অবর সহ বাস্তুকার / নক্সা কারক

গৃহ নক্সা নং - B-3/RB/22/18-19

মঞ্জুরীর তারিখ - 30/07/2018

চন্দননগর পৌর নিগম

01/8/2018

কমিশনার

সচিব / বাস্তুকার

চন্দননগর পৌর নিগম

নূতন অথবা বাসপোযোগী কোন অংশের নির্মাণ কার্য শুরু হওয়ার কমপক্ষে সাতদিনের পূর্বে মালিক / মালিকগণকে অবশ্যই পৌর নিগমে লিখিতভাবে জ্ঞাত করিতে হইবে।

অনুমোদিত নক্সাটির নির্মাণ কার্যের মেয়াদ পশ্চিমবঙ্গীয় পৌর আইন ২০০৭-এর ২৫(১) ধারা অনুযায়ী তিন বৎসর কাল বলবৎ থাকিবে। এই তিন বৎসর মেয়াদ কালের মধ্যে নির্দিষ্ট ফী জমা দিয়া অনুমোদিত নক্সাটি দাখিল করিলে নক্সাটির মেয়াদ আরও দুই বৎসর কাল বর্ধিত করা যাইবে, আরও অতিরিক্ত ৩ বৎসরের মেয়াদ বৃদ্ধির জন্য অনুমোদিত নক্সাটি নির্দিষ্ট ফী সহ আবেদন দাখিল করিতে হইবে।

অনুমোদিত গৃহনক্সা অনুযায়ী নির্মাণকার্য প্লিন্থ লেবেল পর্যন্ত হলে নির্ধারিত 'F' ফর্ম পূরণের মাধ্যমে সংশ্লিষ্ট বরো অফিসকে অবহিত করতে হবে, পৌর নিগম থেকে প্রয়োজনীয় তদন্তের পরে ছাড়পত্রের ভিত্তিতেই কেবলমাত্র প্লিন্থ পরবর্তী গঠনের অগ্রসর হওয়া যাবে।

দি ওয়েস্ট বেঙ্গল মিউনিসিপ্যাল বিল্ডিং রুলস্ ২০০৭ অনুসারে ৩১ ধারায় অনুমোদিত নক্সা পুরোপুরি অনুসরণ করতে হবে। বর্তমান গৃহ নির্মাণবিধি অনুসারে প্রস্তাবিত গৃহের চারপাশের ন্যূনতম ছাড় ও সর্বোচ্চ [illegible] কভারেজ সীমা কঠোর ভাবে বজায় রাখতে হবে। এই ক্ষেত্রে কোন বিচ্যুতি হলে তা বিবেচনার অযোগ্য হবে।

অনুমত্যানুসারে

কর্তৃপক্ষ / চন্দননগর পৌর নিগম

30/07/18